2077 Bd des villes jumelées
16400 La Couronne

contact@hydrofabric.fr
Tel. 05 45 90 52 15
Fax. 05 45 90 59 76
https://www.hydrofabric.com

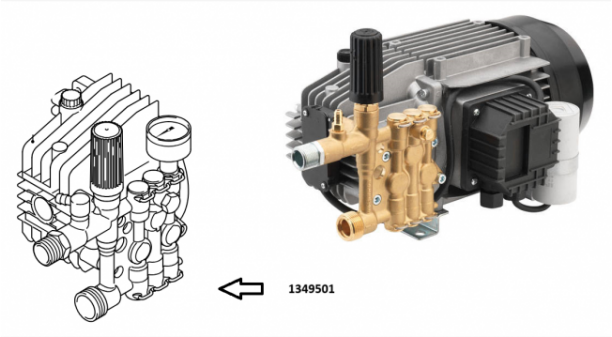

Pompes haute pression ANNOVI REVERBERI

Pompe HP 160 bars 8.5L/mn 2800 trs HPV-O

Ref. AR-1349501

- Pompe à 3 pistons avec système bielle-manivelle.
- Pistons en acier inoxydable trempé.
- Système d'étanchéité à double joint.
- Tête de pompe en laiton.
- Soupape de sécurité automatique avec pression nulle dans la tête de pompe.
- Réglage de la pression intégré.
- Aspiration de détergent intégrée.

Données techniques		
Pression max	*Bar (Bar)*	**160**
Version pompe		**Radiale**
Version arbre		**Mâle**
Nombre tours minutes	*tr/mn (tr/mn)*	**2800**
Puissance moteur	*kilovoltampère (kVA)*	**2.2**
Puissance moteur	*cheval-vapeur (hp)*	**3**
Débit d'eau	*Litres/heure (l/h)*	**510**
Type de matière		**Laiton, aluminium, acier**
Température d'utilisation max avec eau chaude	*°C (°C)*	**40**