2077 Bd des villes jumelées
16400 La Couronne

contact@hydrofabric.fr
Tel. 05 45 90 52 15
Fax. 05 45 90 59 76
https://www.hydrofabric.com

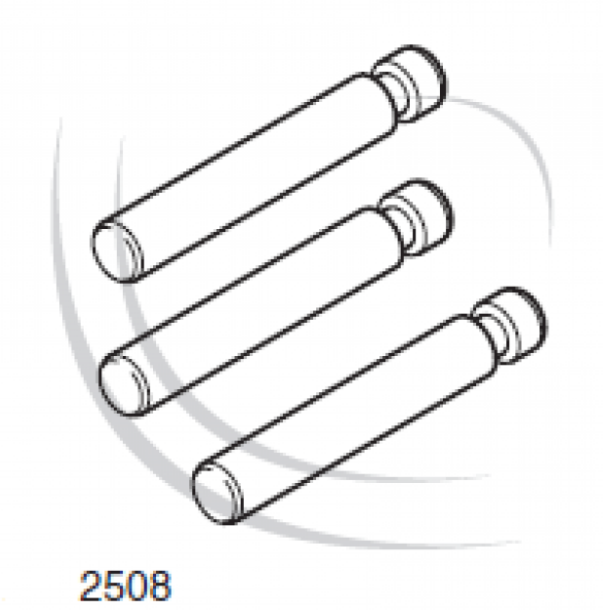


*Rêves détachées pour pompes Annovi Reverberi ANNOVI*

# Kit 2508 pistons diam 12 pompe S.210

Ref. 510125

Kit pistons pompe Annovi Reverberi série Wobble Plate.

Ce kit de pistons se monte sur pompe S.210.

| Données techniques | |
|---|---|
| Nbr pièces dans le kit | **1x3** |